Ente Nazionale per l'Aviazione Civile

AEROPORTO CIVILE DI LAMEZIA TERME (CZ)

LOTTO L1 - Sviluppo aerostazione passeggeri
CUP: H84G22000030009
LOTTO L2 - Interventi per la security e la digitalizzazione
CUP: H86I22000390002
LOTTO L6 - Potenziamento delle reti di sottoservizi e impianti tecnologici
CUP: H84G22000060009

PROGETTO ESECUTIVO

LOTTO L1

IMPIANTI ELETTRICI E SPECIALI - STATO DI PROGETTO
Dettagli e tipici impianti speciali

GRUPPO DI PROGETTAZIONE Raggruppamento Temporaneo di Professionisti	TECHNITAL	ETS Engineering and Technical Services S.p.A.
	Direttore Tecnico e Responsabile integrazione prestazioni specialistiche: ing. Filippo Busola Geologia: dott. Emanuele Fresia Progettazione idraulica: ing. Alessandro Cacciatori Project Manager: ing. Emanuela Perina CSP: arch. Elisabeth Foroni	Direttore Tecnico: ing. Giambattista Parietti Progettazione Specialistica Impianti: ing. Marco Bergami p.i. Daniele Togni ing. Enrico Facchinetti
AERTEC	VALLE 3.0	incide
Direttore tecnico: ing. Aeronautico Carlos Berenguer López Responsabile sistemi di trasporto: ing. Pedro Tena Calderón	Direttore tecnico: arch. Emanuela Valle Progettazione architettonica: arch. Maria Camilla Valle arch. Leonardo Giovannozzi	Direttore tecnico e progettazione strutturale: ing. Gianluca Vallerini Coordinatore progettazione strutture: ing. Matteo Pagnozzi

CODICE ELABORATO								REVISIONE		
Fase	Lotto	Ambito	Disciplina	Tipo	Numero	Rev	Scala	Id.	Data	Descrizione
E	L1	00	SPE	DI	01	A		A	MARZO 2025	Recepimento indicazioni Ente di Verifica
								B		
								C		
								E		
NOME FILE: AI015P-E-L1-00-SPE-DI-01-A								REDAZIONE:	R. Milesi	ETS

Visto del Committente: **Società Aeroportuale Calabrese S.p.A.**		
INTERVENTO FACENTE PARTE DEL Contratto Istituzionale di Sviluppo "CIS VOLARE"	IL RESPONSABILE DEL PROCEDIMENTO: ing. Ferdinando Saracco	IL POST HOLDER DI AREA: OPERATIONAL SERVICES MANAGER: Emilio Parrilla PASSENGER EXPERIENCE MANAGER: Sabrina Mileto PH PROGETTAZIONE: Ferdinando Saracco
Approvazione **ENAC:**		

NUMERO FOGLIO	NOME QUADRO	TITOLO
01	-	COPERTINA
02	-	ELENCO FOGLI E REVISIONI
03	IMPIANTI SPECIALI	PARTICOLARE DI DISTRIBUZIONE IMPIANTI SPECIALI UFFICIO OPERATIVO
04	IMPIANTI SPECIALI	PARTICOLARE DI DISTRIBUZIONE IMPIANTI SPECIALI LOCALE TECNICO
05	IMPIANTI SPECIALI	PARTICOLARE DI DISTRIBUZIONE IMPIANTI SPECIALI WC
06	IMPIANTI SPECIALI	PARTICOLARE DI DISTRIBUZIONE IMPIANTI SPECIALI CONTROL ROOM
07	IMPIANTI SPECIALI	LEGENDA IMPIANTI SPECIALI CONTROL ROOM
08	IMPIANTI SPECIALI	PARTICOLARE DI DISTRIBUZIONE IMPIANTI SPECIALI GUARDIA DI FINANZA
09	IMPIANTI SPECIALI	PARTICOLARE DI DISTRIBUZIONE IMPIANTI SPECIALI CORRIDOIO
10	IMPIANTI SPECIALI	INCOLLAGGIO DELLE TUBAZIONI
11	IMPIANTI SPECIALI	TIPICO PARTENZA TUBAZIONE
12	IMPIANTI SPECIALI	TIPICO COSTRUZIONE TUBAZIONE PER PASSAGGIO SOTTO-TRAVE
13	IMPIANTI SPECIALI	RIVELAZIONE AD ASPIRAZIONE ALL'INTERNO DEL CONTROSOFFITTO
14	IMPIANTI SPECIALI	RILEVAZIONE NEL SOTTOPAVIMENTO
15	IMPIANTI SPECIALI	TIPICO DI INSTALLAZIONE DI TUBI DISCENDENTI
16	IMPIANTI SPECIALI	TIPICO TEST POINT ALLA FINE DELLA TUBAZIONE
17	IMPIANTI SPECIALI	TIPICO TEST POINT CON GIUNTO 3 PEZZI

PARTICOLARE DI DISTRIBUZIONE IMPIANTI SPECIALI UFFICIO OPERATIVO
(TIPICO LOCALE DI SERVIZIO)

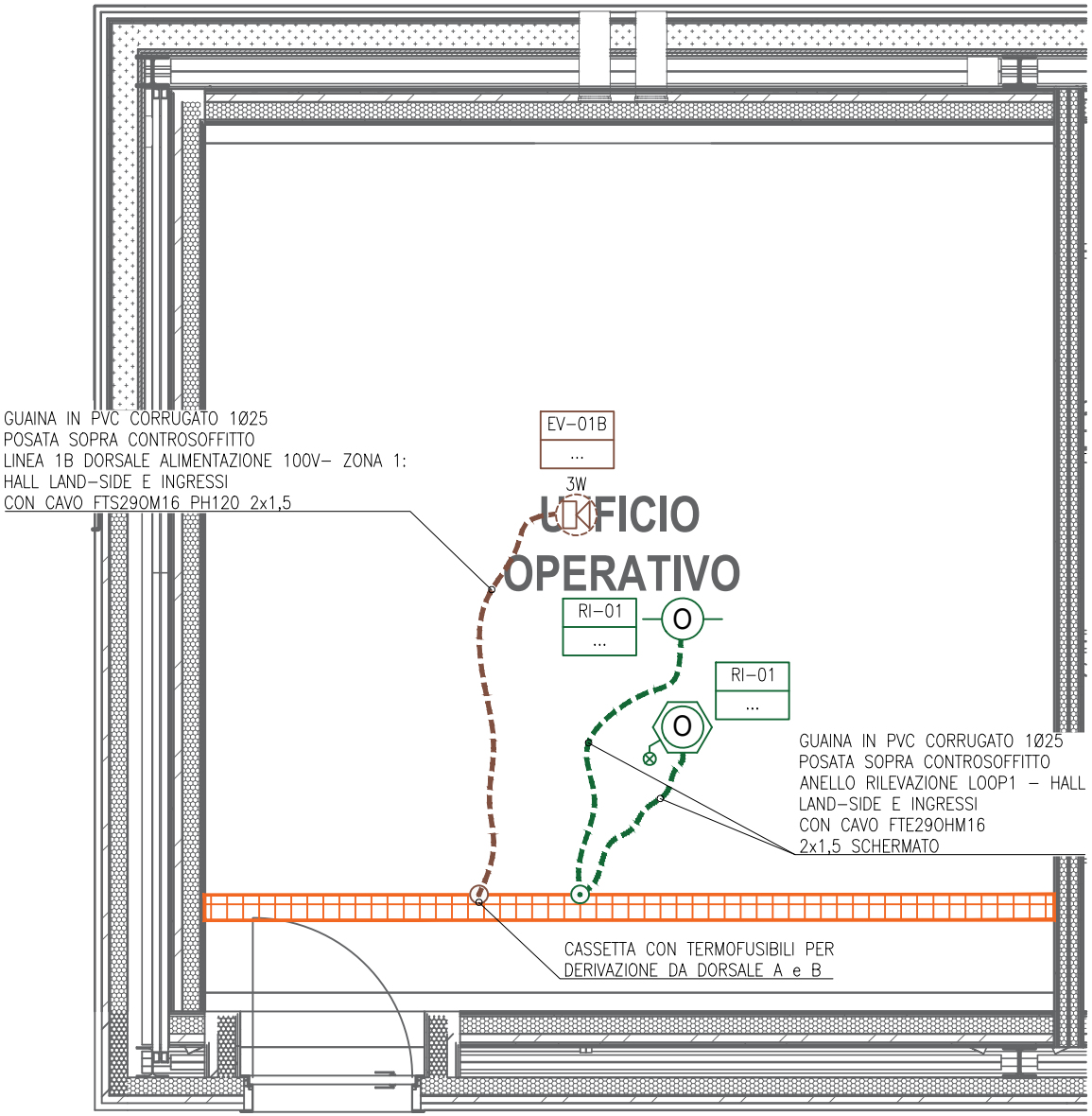

LEGENDA

	PASSERELLA PORTACAVI METALLICA IN TONDINO D'ACCIAIO ELETTROZINCATO PER IMPIANTI ELETTRICI POSATA A VISTA / SOPRA CONTROSOFFITTO
	CASSETTA DI DERIVAZIONE IN PVC (GWT 850°) POSATA SOPRA CONTROSOFFITTO / A VISTA
	GUAINA IN PVC CORRUGATO POSATA SOPRA CONTROSOFFITTO
3W	DIFFUSORE PER POSA AD INCASSO IN CONTROSOFFITTO MEDIANTE CALOTTA TAGLIAFUOCO, FRONTALE IN ACCIAIO, MORSETTI A VITE IN CERAMICA E FUSIBILE TERMICO INTEGRATO, POTENZA RMS 6W, SET 3W, CERTIFICATO EN54–24
	RIVELATORE OTTICO DI FUMO POSATO A VISTA A SOFFITTO / SOTTO CONTROSOFFITTO
	RIVELATORE OTTICO DI FUMO CON SPECULA DI SEGNALAZIONE POSATO SOPRA CONTROSOFFITTO

Ente nazionale per l'aviazione civile **AREOPORTO CIVILE DI LAMEZIA TERME (CZ)**	**Progetto Esecutivo**	*TEMATICA* IMPIANTI SPECIALI *TITOLO* PARTICOLARE DI DISTRIBUZIONE IMPIANTI SPECIALI UFFICIO OPERATIVO	*FOGLIO* 03 *SEGUE* 04 *TOT. FOGLI* 17

PARTICOLARE DI DISTRIBUZIONE IMPIANTI SPECIALI LOCALE TECNICO

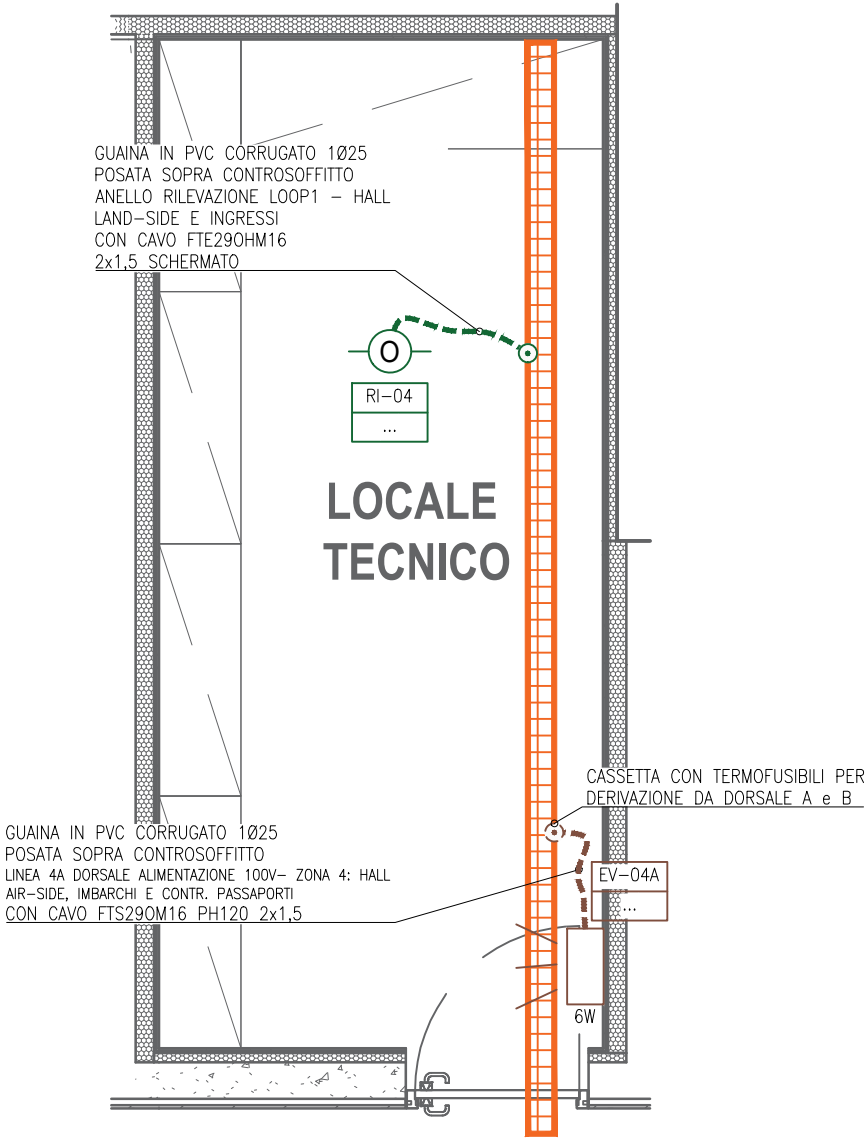

LEGENDA

	PASSERELLA PORTACAVI METALLICA IN TONDINO D'ACCIAIO ELETTROZINCATO PER IMPIANTI ELETTRICI POSATA A VISTA / SOPRA CONTROSOFFITTO
	CASSETTA DI DERIVAZIONE IN PVC (GWT 850°) POSATA SOPRA CONTROSOFFITTO / A VISTA
	GUAINA IN PVC CORRUGATO POSATA SOPRA CONTROSOFFITTO
6W	DIFFUSORE BOX PER POSA A PARETE, MATERIALE IN RESINA HIPS COLORE BIANCO, MORSETTI A VITE IN CERAMICA E FUSIBILE TERMICO INTEGRATO, POTENZA RMS 9W, SET 6W, CERTIFICATO EN54–24
	RIVELATORE OTTICO DI FUMO POSATO A VISTA A SOFFITTO / SOTTO CONTROSOFFITTO
	RIVELATORE OTTICO DI FUMO CON SPECULA DI SEGNALAZIONE POSATO SOPRA CONTROSOFFITTO

Ente nazionale per l'aviazione civile
AREOPORTO CIVILE DI LAMEZIA TERME (CZ)

Progetto Esecutivo

TEMATICA
IMPIANTI SPECIALI

TITOLO
PARTICOLARE DI DISTRIBUZIONE IMPIANTI SPECIALI LOCALE TECNICO

FOGLIO 04 *SEGUE* 05
TOT. FOGLI 17

GUAINA IN PVC CORRUGATO 1Ø25
POSATA SOPRA CONTROSOFFITTO
LINEA 4A DORSALE ALIMENTAZIONE 100V– ZONA 4: HALL
AIR–SIDE, IMBARCHI E CONTR. PASSAPORTI
CON CAVO FTS290M16 PH120 2x1,5

PARTICOLARE DI DISTRIBUZIONE IMPIANTI SPECIALI WC

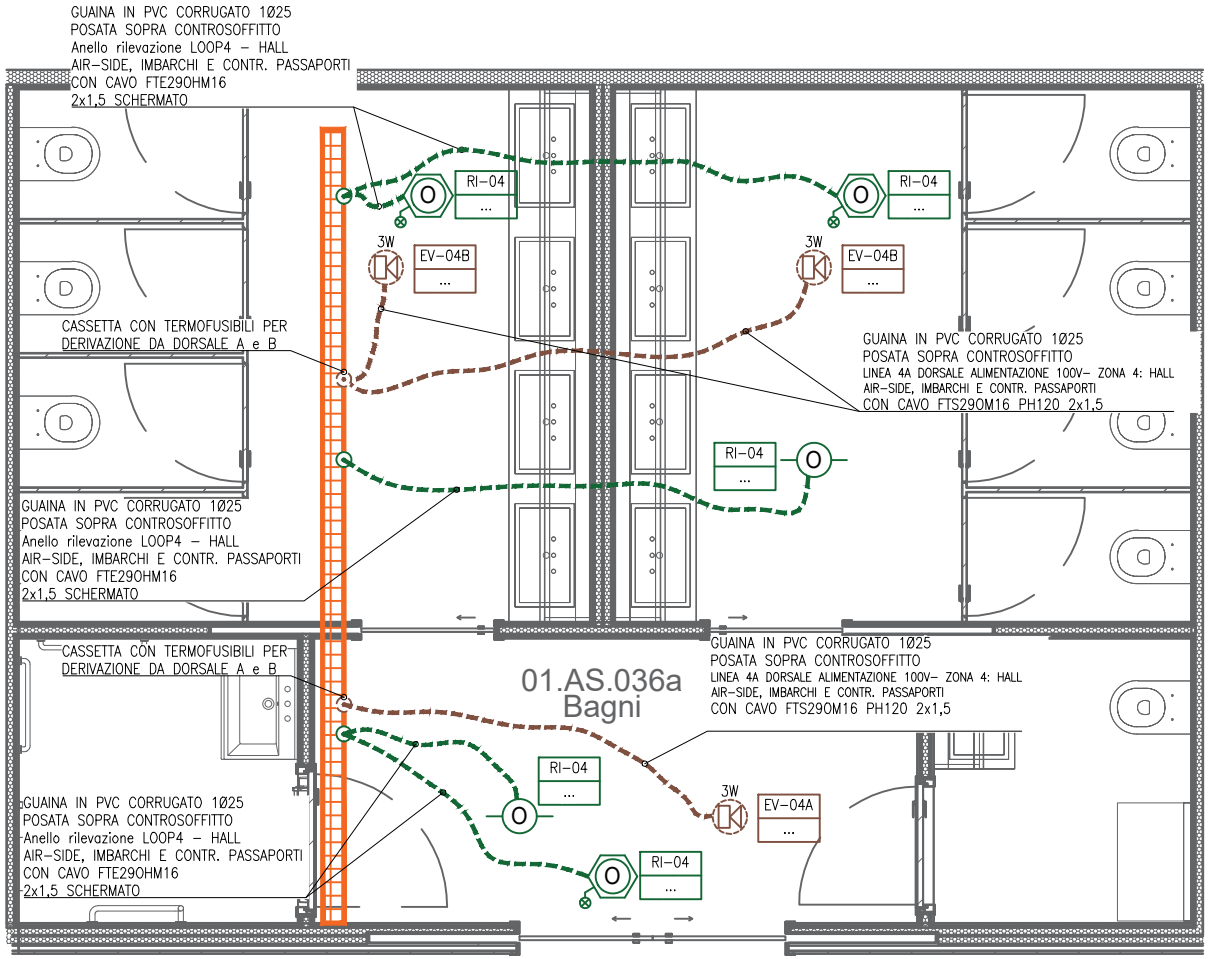

LEGENDA

	PASSERELLA PORTACAVI METALLICA IN TONDINO D'ACCIAIO ELETTROZINCATO PER IMPIANTI ELETTRICI POSATA A VISTA / SOPRA CONTROSOFFITTO
	CASSETTA DI DERIVAZIONE IN PVC (GWT 850°) POSATA SOPRA CONTROSOFFITTO / A VISTA
	GUAINA IN PVC CORRUGATO POSATA SOPRA CONTROSOFFITTO
3W	DIFFUSORE PER POSA AD INCASSO IN CONTROSOFFITTO MEDIANTE CALOTTA TAGLIAFUOCO, FRONTALE IN ACCIAIO, MORSETTI A VITE IN CERAMICA E FUSIBILE TERMICO INTEGRATO, POTENZA RMS 6W, SET 3W, CERTIFICATO EN54–24
	RIVELATORE OTTICO DI FUMO POSATO A VISTA A SOFFITTO / SOTTO CONTROSOFFITTO
	RIVELATORE OTTICO DI FUMO CON SPECULA DI SEGNALAZIONE POSATO SOPRA CONTROSOFFITTO

Ente nazionale per l'aviazione civile **AREOPORTO CIVILE DI LAMEZIA TERME (CZ)**	**Progetto Esecutivo**	*TEMATICA* IMPIANTI SPECIALI *TITOLO* PARTICOLARE DI DISTRIBUZIONE IMPIANTI SPECIALI WC	*FOGLIO* 05 *SEGUE* 06 *TOT. FOGLI* 17

PARTICOLARE DI DISTRIBUZIONE IMPIANTI SPECIALI CONTROL ROOM

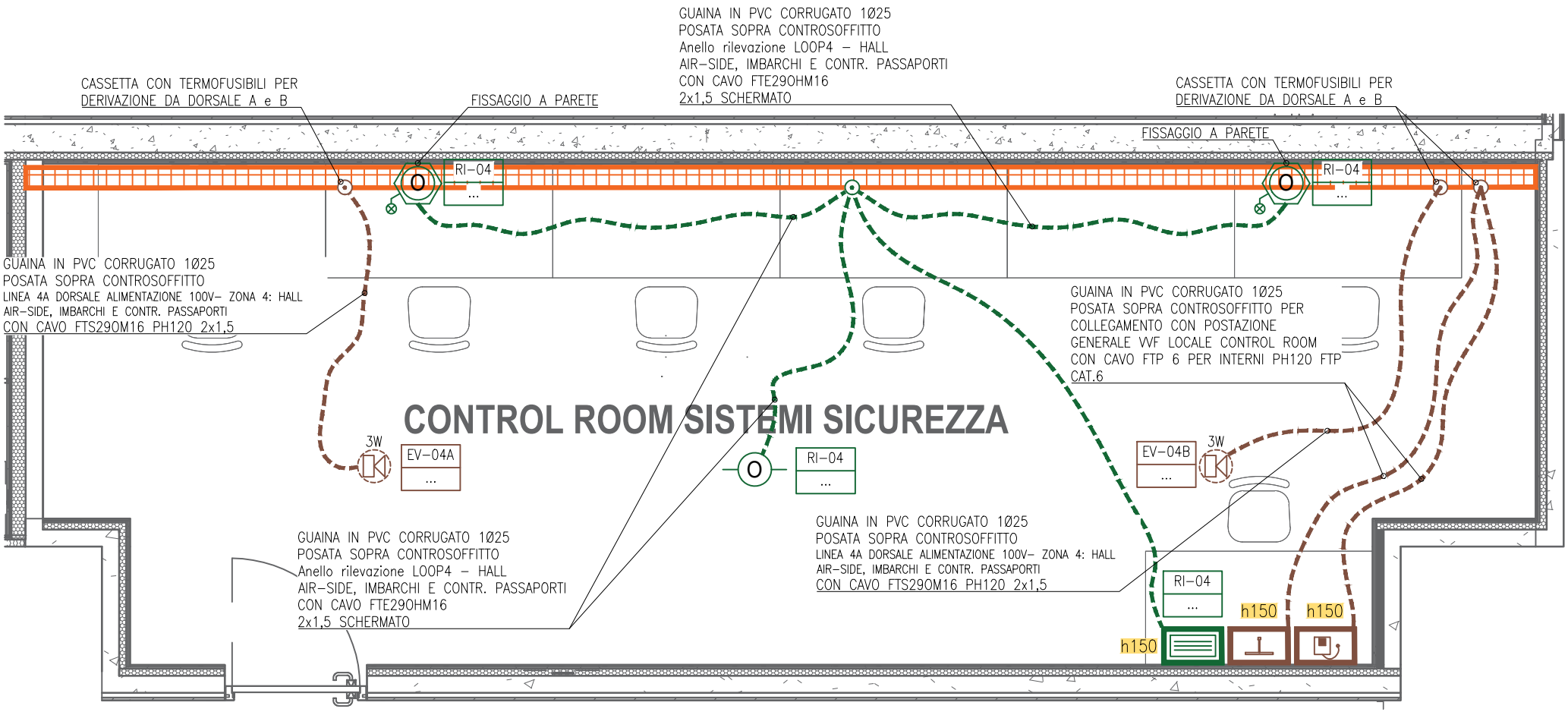

Ente nazionale per l'aviazione civile **AREOPORTO CIVILE DI LAMEZIA TERME (CZ)**	**Progetto Esecutivo**	*TEMATICA* IMPIANTI SPECIALI *TITOLO* PARTICOLARE DI DISTRIBUZIONE IMPIANTI SPECIALI CONTROL ROOM	*FOGLIO* 06 *SEGUE* 07 *TOT. FOGLI* 17

LEGENDA IMPIANTI SPECIALI CONTROL ROOM

LEGENDA

	PASSERELLA PORTACAVI METALLICA IN TONDINO D'ACCIAIO ELETTROZINCATO PER IMPIANTI ELETTRICI POSATA A VISTA / SOPRA CONTROSOFFITTO
	CASSETTA DI DERIVAZIONE IN PVC (GWT 850°) POSATA SOPRA CONTROSOFFITTO / A VISTA
	GUAINA IN PVC CORRUGATO POSATA SOPRA CONTROSOFFITTO
3W	DIFFUSORE PER POSA AD INCASSO IN CONTROSOFFITTO MEDIANTE CALOTTA TAGLIAFUOCO, FRONTALE IN ACCIAIO, MORSETTI A VITE IN CERAMICA E FUSIBILE TERMICO INTEGRATO, POTENZA RMS 6W, SET 3W, CERTIFICATO EN54-24
	BASE MICROFONICA DI SERVIZIO SENZA FUNZIONALITA' DI EMERGENZA
	BASE MICROFONICA VVF PER MESSAGGI VOCALI E PREREGISTRATI DI EMERGENZA INSTALLATA ALL'INTERNO DI CASSETTA A PARETE
O	RIVELATORE OTTICO DI FUMO POSATO A VISTA A SOFFITTO / SOTTO CONTROSOFFITTO
O	RIVELATORE OTTICO DI FUMO CON SPECULA DI SEGNALAZIONE POSATO SOPRA CONTROSOFFITTO
	TASTIERA REMOTA TOUCH SCREEN PER RIPETIZIONE ALLARMI

GUAINA IN PVC CORRUGATO 1Ø25
POSATA SOPRA CONTROSOFFITTO
LINEA 4A DORSALE ALIMENTAZIONE 100V– ZONA 4: HALL
AIR–SIDE, IMBARCHI E CONTR. PASSAPORTI
CON CAVO FTS29OM16 PH120 2x1,5

PARTICOLARE DI DISTRIBUZIONE IMPIANTI SPECIALI GUARDIA DI FINANZA (TIPICO ENTE DI STATO)

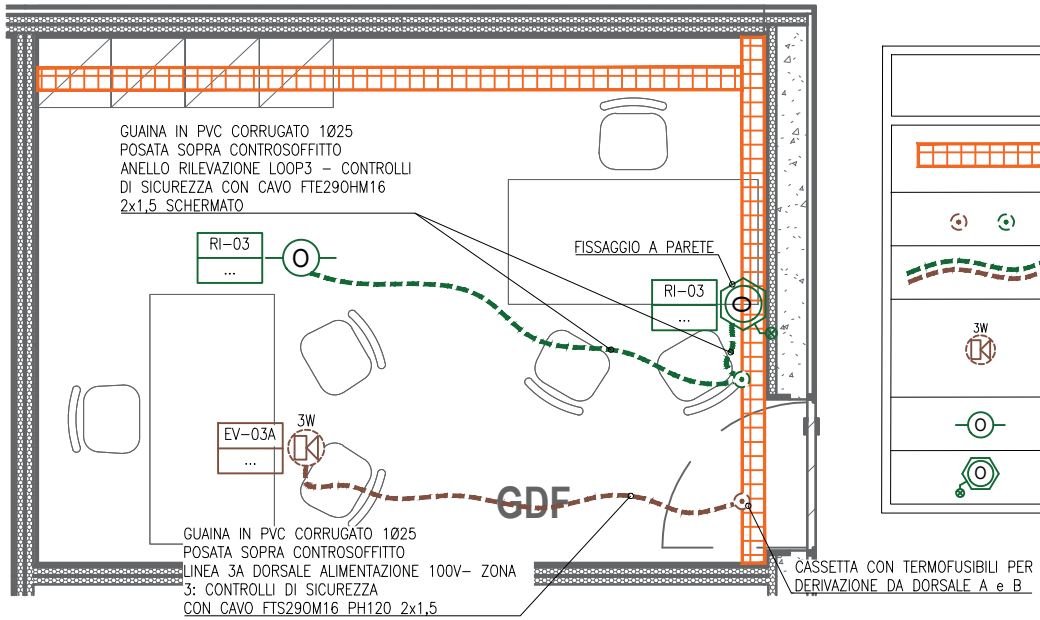

LEGENDA

	PASSERELLA PORTACAVI METALLICA IN TONDINO D'ACCIAIO ELETTROZINCATO PER IMPIANTI ELETTRICI POSATA A VISTA / SOPRA CONTROSOFFITTO
	CASSETTA DI DERIVAZIONE IN PVC (GWT 850°) POSATA SOPRA CONTROSOFFITTO / A VISTA
	GUAINA IN PVC CORRUGATO POSATA SOPRA CONTROSOFFITTO
3W	DIFFUSORE PER POSA AD INCASSO IN CONTROSOFFITTO MEDIANTE CALOTTA TAGLIAFUOCO, FRONTALE IN ACCIAIO, MORSETTI A VITE IN CERAMICA E FUSIBILE TERMICO INTEGRATO, POTENZA RMS 6W, SET 3W, CERTIFICATO EN54–24
	RIVELATORE OTTICO DI FUMO POSATO A VISTA A SOFFITTO / SOTTO CONTROSOFFITTO
	RIVELATORE OTTICO DI FUMO CON SPECULA DI SEGNALAZIONE POSATO SOPRA CONTROSOFFITTO

Ente nazionale per l'aviazione civile **AREOPORTO CIVILE DI LAMEZIA TERME (CZ)**	**Progetto Esecutivo**	*TEMATICA* IMPIANTI SPECIALI *TITOLO* PARTICOLARE DI DISTRIBUZIONE IMPIANTI SPECIALI GUARDIA DI FINANZA	*FOGLIO* 08 *SEGUE* 09 *TOT. FOGLI* 17

PARTICOLARE DI DISTRIBUZIONE IMPIANTI SPECIALI CORRIDOIO

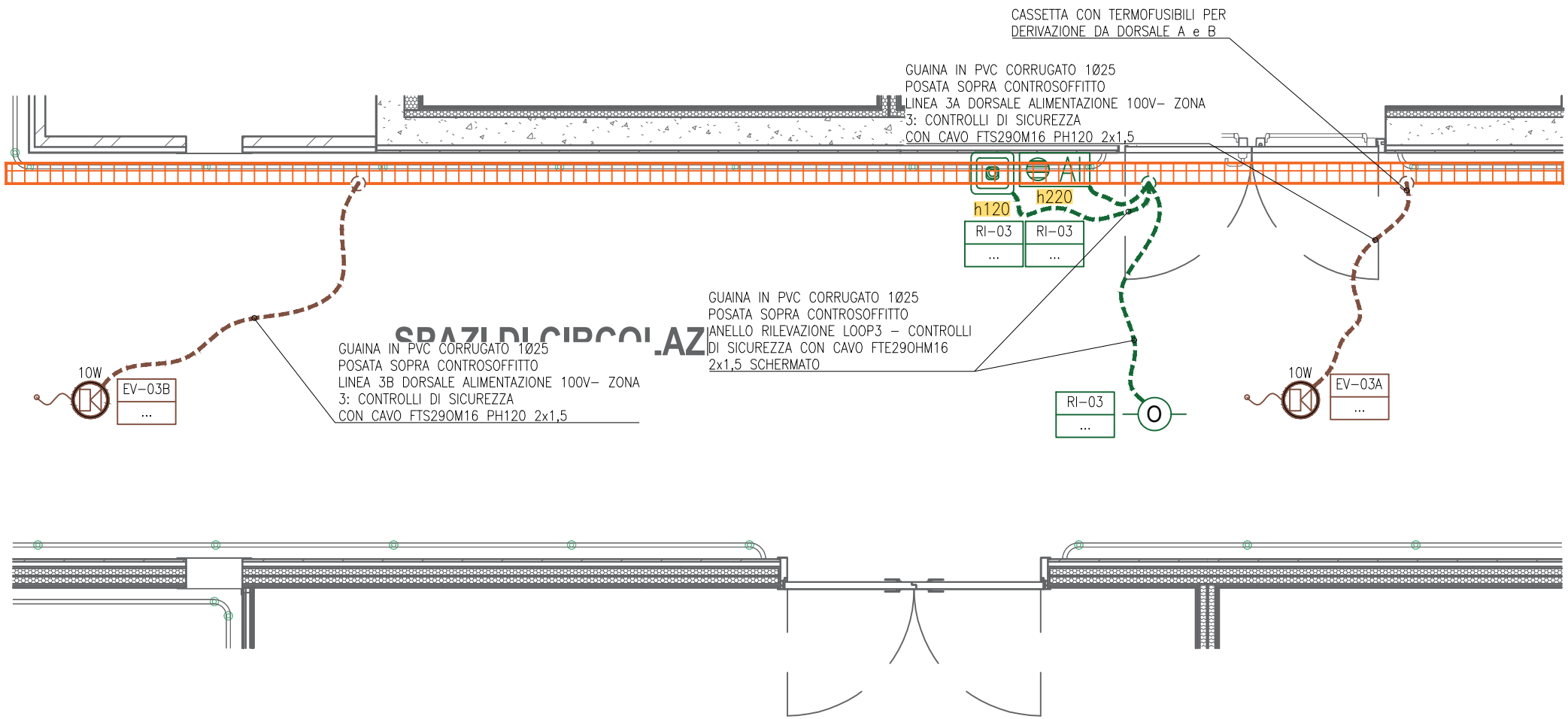

LEGENDA

	PASSERELLA PORTACAVI METALLICA IN TONDINO D'ACCIAIO ELETTROZINCATO PER IMPIANTI ELETTRICI POSATA A VISTA / SOPRA CONTROSOFFITTO
	CASSETTA DI DERIVAZIONE IN PVC (GWT 850°) POSATA SOPRA CONTROSOFFITTO / A VISTA
	GUAINA IN PVC CORRUGATO POSATA SOPRA CONTROSOFFITTO

10W	DIFFUSORE A 2 VIE PER POSA A SOSPENSIONE, MATERIALE IN RESINA HIPS COLORE BIANCO, MORSETTI A VITE IN CERAMICA E FUSIBILE TERMICO INTEGRATO, POTENZA RMS 15W, SET 10W, CAVO DI COLLEGAMENTO REGOLABILE (Massimo 5m), CERTIFICATO EN54–24
	PULSANTE MANUALE ALLARME INCENDIO DEL TIPO INDIRIZZATO CON APPOSITA TARGA DI SEGNALAZIONE
AI	PANNELLO OTTICO–ACUSTICO PER ALLARME INCENDIO CON INCLUSO MODULO DI INTERFACCIA
	RIVELATORE OTTICO DI FUMO POSATO A VISTA A SOFFITTO / SOTTO CONTROSOFFITTO

Ente nazionale per l'aviazione civile
AREOPORTO CIVILE DI LAMEZIA TERME (CZ)

Progetto Esecutivo

TEMATICA
IMPIANTI SPECIALI

TITOLO
PARTICOLARE DI DISTRIBUZIONE IMPIANTI SPECIALI CORRIDOIO

FOGLIO 09 *SEGUE* 10
TOT. FOGLI 17

INCOLLAGGIO DELLE TUBAZIONI

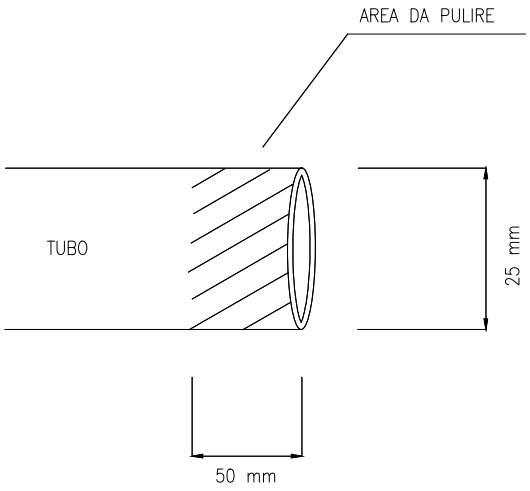

FASE 1 (*) – PULIZIA DEL TUBO

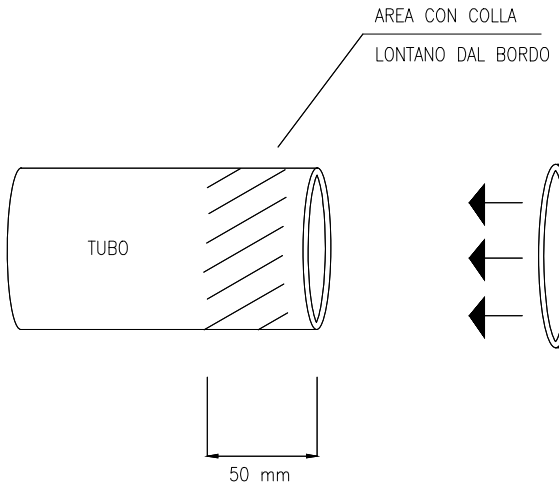

FASE 2 – RICOPRIRE CON COLLA

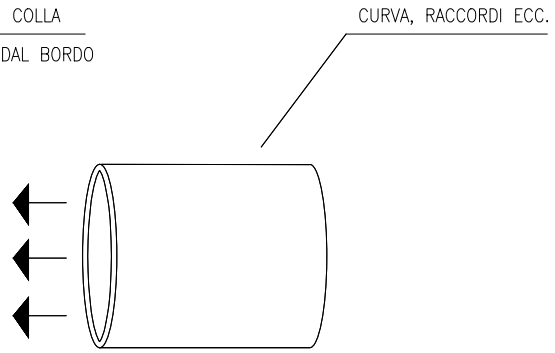

FASE 3 – UNIRE GLI ELEMENTI

✳ : UTILIZZARE PER LA PULIZIA PANNO IN COTONE ED IL SOLVENTE NEL FLACONE ECOCLEANER

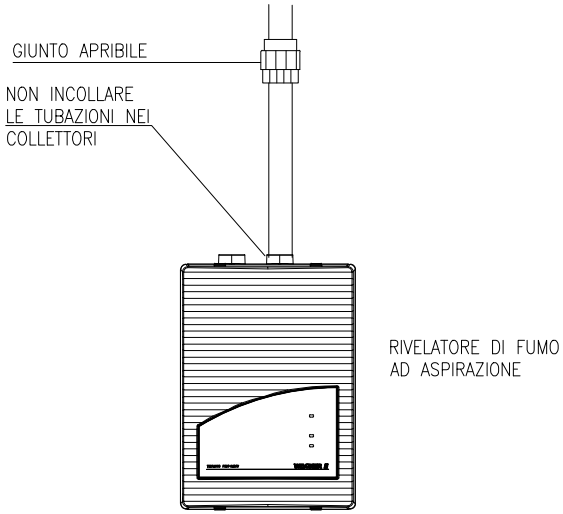

NOTA BENE

PER IL TAGLIO DELLE TUBAZIONI IMPIEGARE UNA TAGLIATUBI. NON IMPIEGARE SEGHETTI O ALTRI STRUMENTI CHE POSSANO GENERARE TAGLI IRREGOLARI E/O CON ECCESSIVO RESIDUO CHE POTREBBE OSTRUIRE L'INTERNO DELLA TUBAZIONE IN FASE DI INCOLLAGGIO.

Ente nazionale per l'aviazione civile **AREOPORTO CIVILE DI LAMEZIA TERME (CZ)**	**Progetto Esecutivo**	*TEMATICA* IMPIANTI SPECIALI *TITOLO* INCOLLAGGIO DELLE TUBAZIONI	*FOGLIO* 10	*SEGUE* 11
			TOT. FOGLI 17	

TIPICO PARTENZA TUBAZIONE

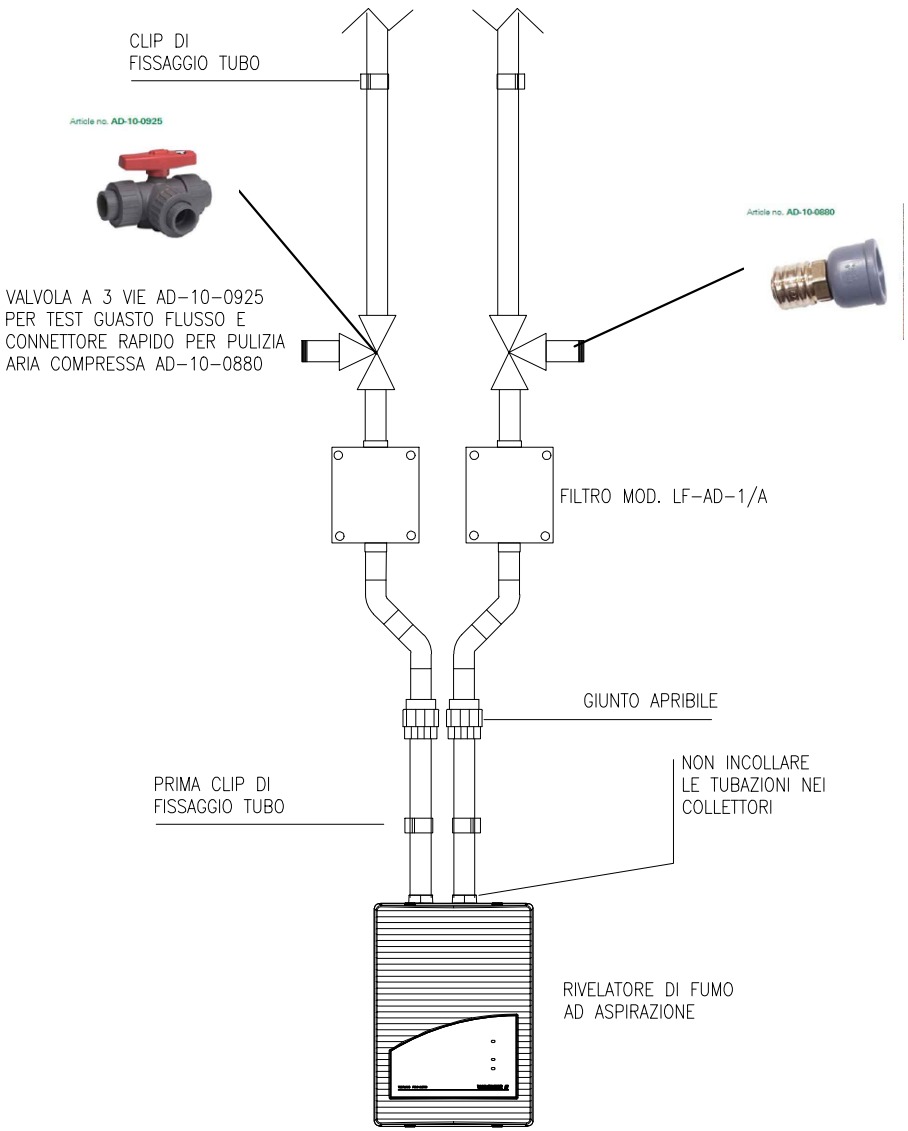

Ente nazionale per l'aviazione civile **AREOPORTO CIVILE DI LAMEZIA TERME (CZ)**	**Progetto Esecutivo**	*TEMATICA* IMPIANTI SPECIALI *TITOLO* TIPICO PARTENZA TUBAZIONE	*FOGLIO* 11 *SEGUE* 12 *TOT. FOGLI* 17

TIPICO COSTRUZIONE TUBAZIONE PER PASSAGGIO SOTTO–TRAVE

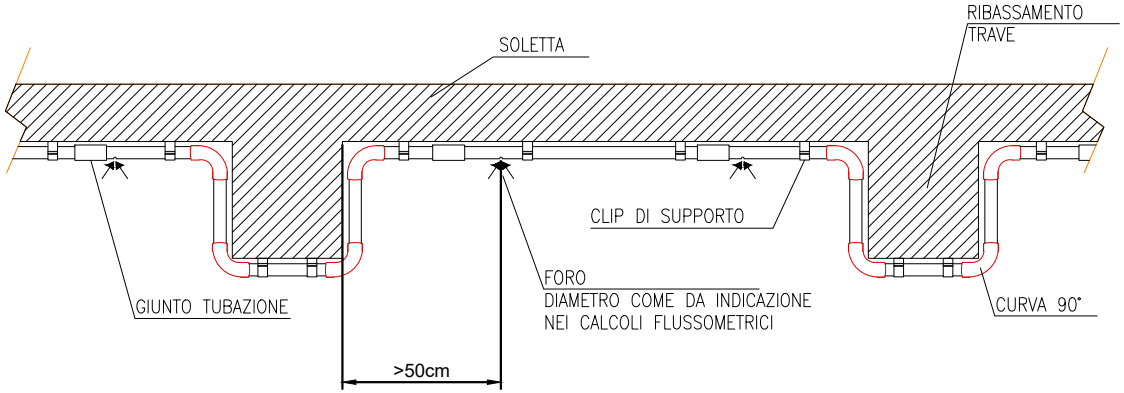

NON PRATICARE FORI A DISTANZE INFERIORI A 50cm DALLA TRAVI SPORGENTI / DISCENDENTI
SE IL PASSO DI FORATURA DOVESSE DETERMINARE LA CONDIZIONE DI CUI SOPRA (FORO TROPPO VICINO ALLA TRAVE) IL FORO DOVRA' ESSERE EFFETTUATO A 50cm DALLA TRAVE STESSA

Ente nazionale per l'aviazione civile **AREOPORTO CIVILE DI LAMEZIA TERME (CZ)**	**Progetto Esecutivo**	*TEMATICA* IMPIANTI SPECIALI *TITOLO* TIPICO COSTRUZIONE TUBAZIONE PER PASSAGGIO SOTTO-TRAVE	*FOGLIO* 12 *SEGUE* 13 *TOT. FOGLI* 17

RIVELAZIONE AD ASPIRAZIONE ALL'INTERNO DEL CONTROSOFFITTO, CON SOFFITTO PIANO E CON ELEMENTI SPORGENTI

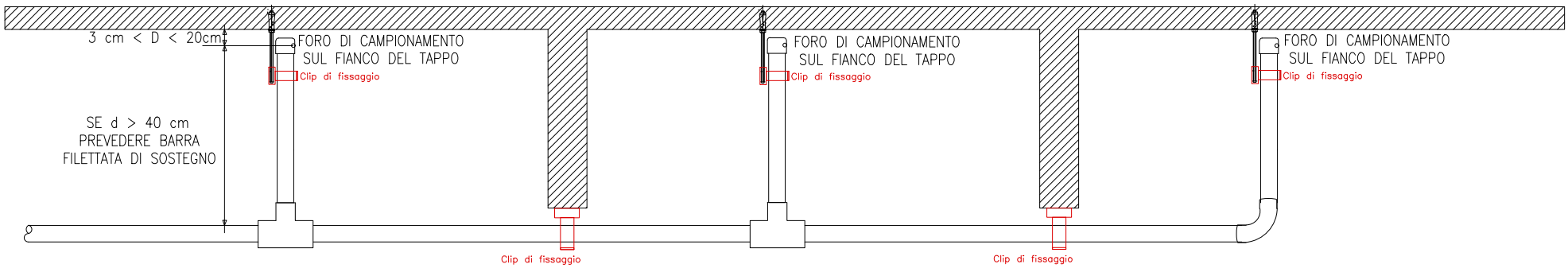

NOTA BENE

PER GARANTIRE LA STABILITA' DEGLI STACCHI IN SALITA (QUANDO NON ANCORATI AL SOFFITTO CON BARRA FILETTATA) E' IMPORTANTE SERRARE CORRETTAMENTE LE CLIP DI FISSAGGIO COSI DA IMPEDIRE MOVIMENTI E/O ROTAZIONI DEL TUBO

Ente nazionale per l'aviazione civile **AREOPORTO CIVILE DI LAMEZIA TERME (CZ)**	**Progetto Esecutivo**	*TEMATICA* IMPIANTI SPECIALI *TITOLO* RIVELAZIONE AD ASPIRAZIONE ALL'INTERNO DEL CONTROSOFFITTO	*FOGLIO* 13 *SEGUE* 14 *TOT. FOGLI* 17

RILEVAZIONE NEL SOTTOPAVIMENTO CON ANCORAGGIO TUBAZIONE ALLE PIANTANE DI SUPPORTO O CON TUBAZIONE FISSATA A PAVIMENTO E STACCHI VERSO L'ALTO

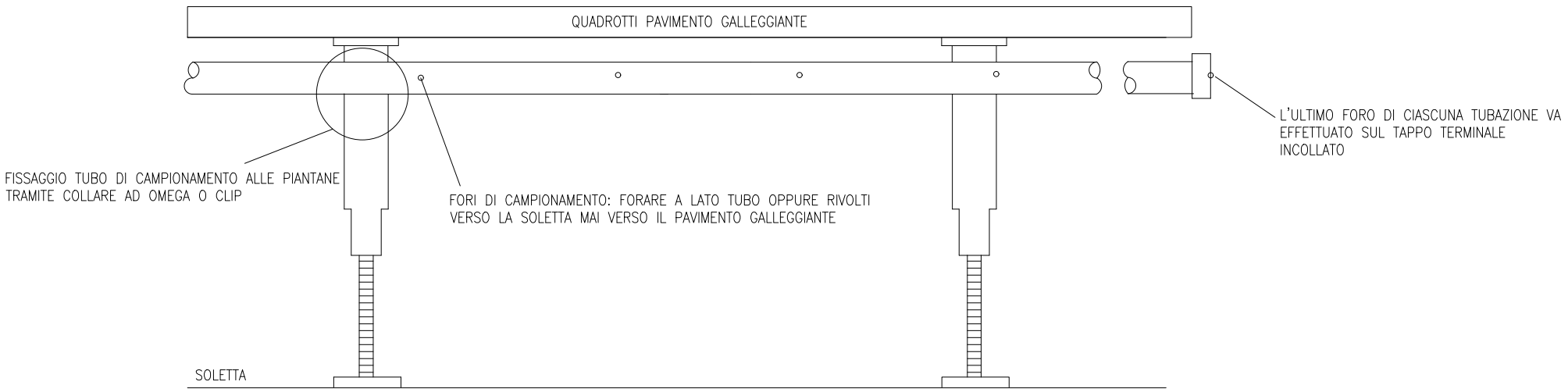

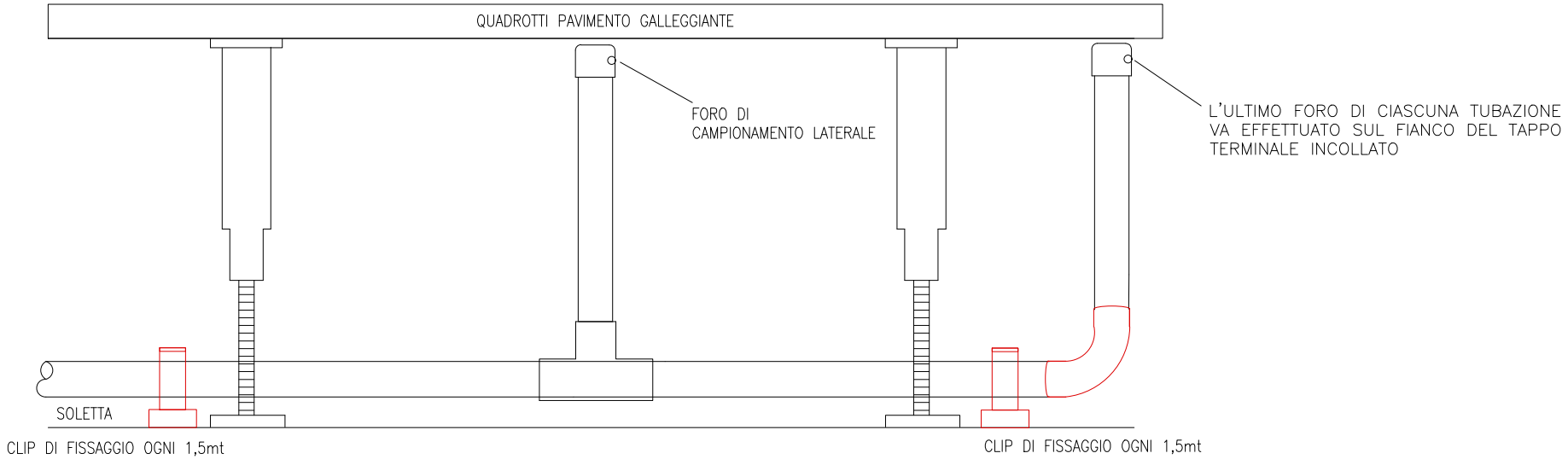

Ente nazionale per l'aviazione civile **AREOPORTO CIVILE DI LAMEZIA TERME (CZ)**	**Progetto Esecutivo**	*TEMATICA* IMPIANTI SPECIALI *TITOLO* RILEVAZIONE NEL SOTTOPAVIMENTO	*FOGLIO* 14 *SEGUE* 15 *TOT. FOGLI* 17

TIPICO DI INSTALLAZIONE DI TUBI DISCENDENTI CON FISSAGGIO TRAMITE BARRA FILETTATA

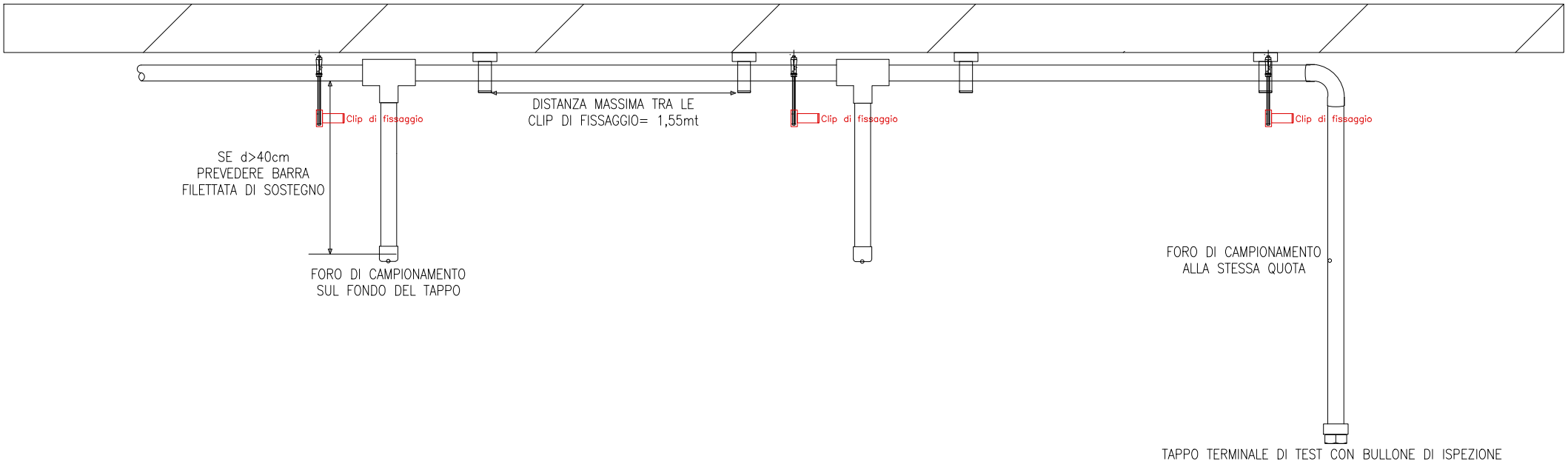

Ente nazionale per l'aviazione civile **AREOPORTO CIVILE DI LAMEZIA TERME (CZ)**	**Progetto Esecutivo**	*TEMATICA* IMPIANTI SPECIALI *TITOLO* TIPICO DI INSTALLAZIONE DI TUBI DISCENDENTI	*FOGLIO* 15 *SEGUE* 16 *TOT. FOGLI* 17

TIPICO TEST POINT ALLA FINE DELLA TUBAZIONE
(PARTE TERMINALE DEL TUBO)

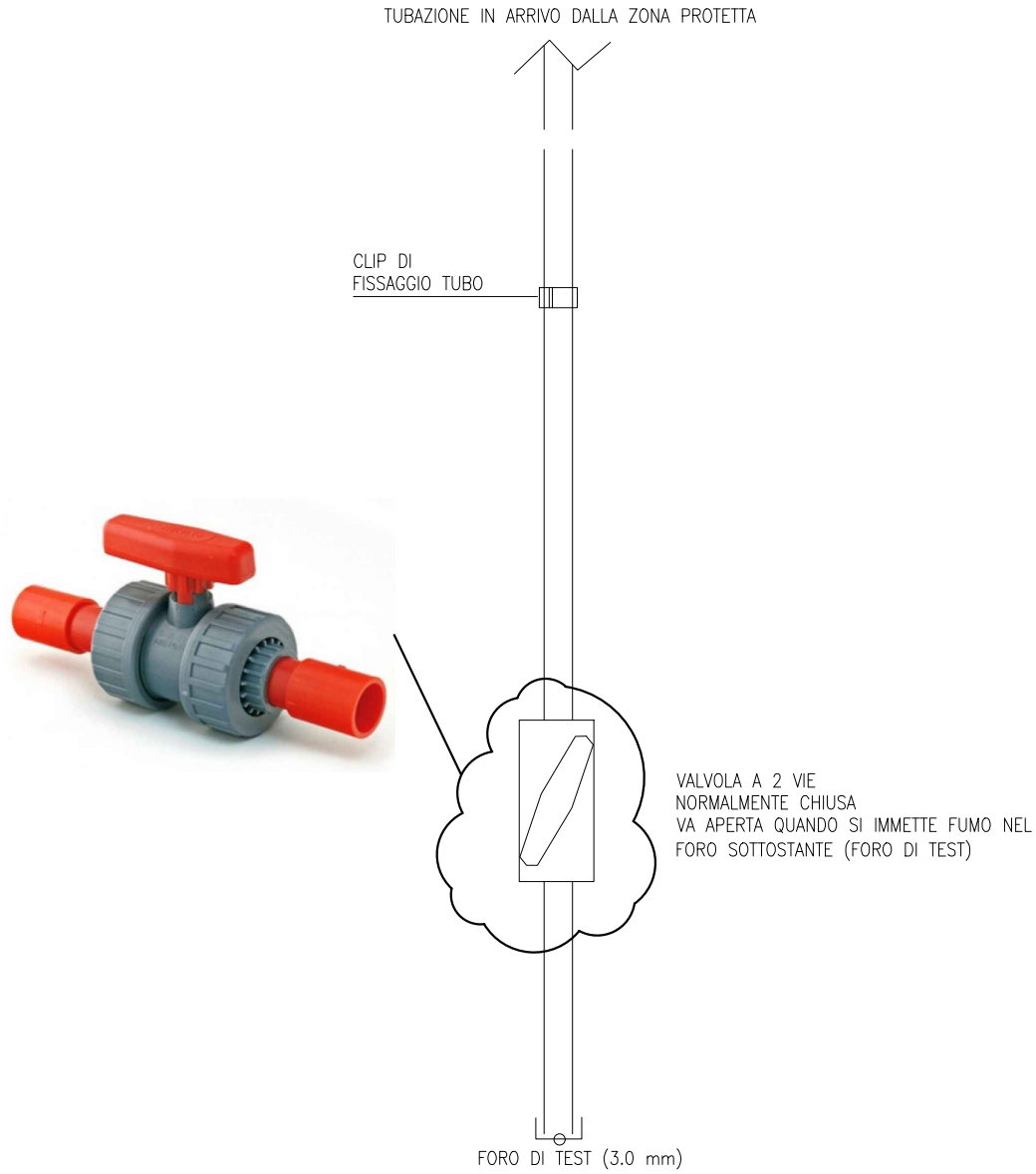

Ente nazionale per l'aviazione civile **AREOPORTO CIVILE DI LAMEZIA TERME (CZ)**	**Progetto Esecutivo**	*TEMATICA* IMPIANTI SPECIALI *TITOLO* TIPICO TEST POINT ALLA FINE DELLA TUBAZIONE	*FOGLIO* 16 *SEGUE* 17 *TOT. FOGLI* 17

TIPICO TEST POINT CON GIUNTO 3 PEZZI

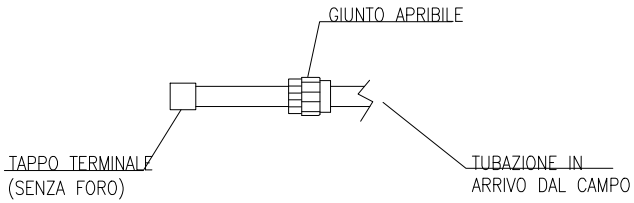

1	DURANTE IL TEST, SI RIMUOVE IL TERMINALE COL TAPPO CHIUSO (NON FORATO) 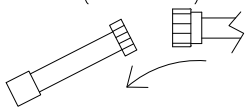
2	SI MONTA UN TERMINALE CON TAPPO FORATO (DIAMETRO 7.0 mm) 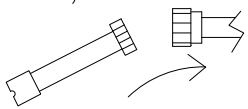
3	IMMETTERE DEL FUMO CAMPIONE E VERIFICARE CHE IL TEMPO DI TRASPORTO CORRISPONDA A QUELLO REGISTRATO IN FASE DI COMMISSIONING
4	AL TERMINE DEL TEST, RIMUOVERE IL TERMINALE CON TAPPO FORATO E RIMETTERE IL TERMINALE CON TAPPO CHIUSO (NON FORATO) TAPPO TERMINALE (SENZA FORO)

Ente nazionale per l'aviazione civile **AREOPORTO CIVILE DI LAMEZIA TERME (CZ)**	**Progetto Esecutivo**	*TEMATICA* IMPIANTI SPECIALI *TITOLO* TIPICO TEST POINT CON GIUNTO 3 PEZZI	*FOGLIO* 17 *SEGUE* *TOT. FOGLI* 17